SERIE	désignation CRIMP REMOVABLE # 20 - 20 SOCKET CONTACT	618 310
MPX	protection	

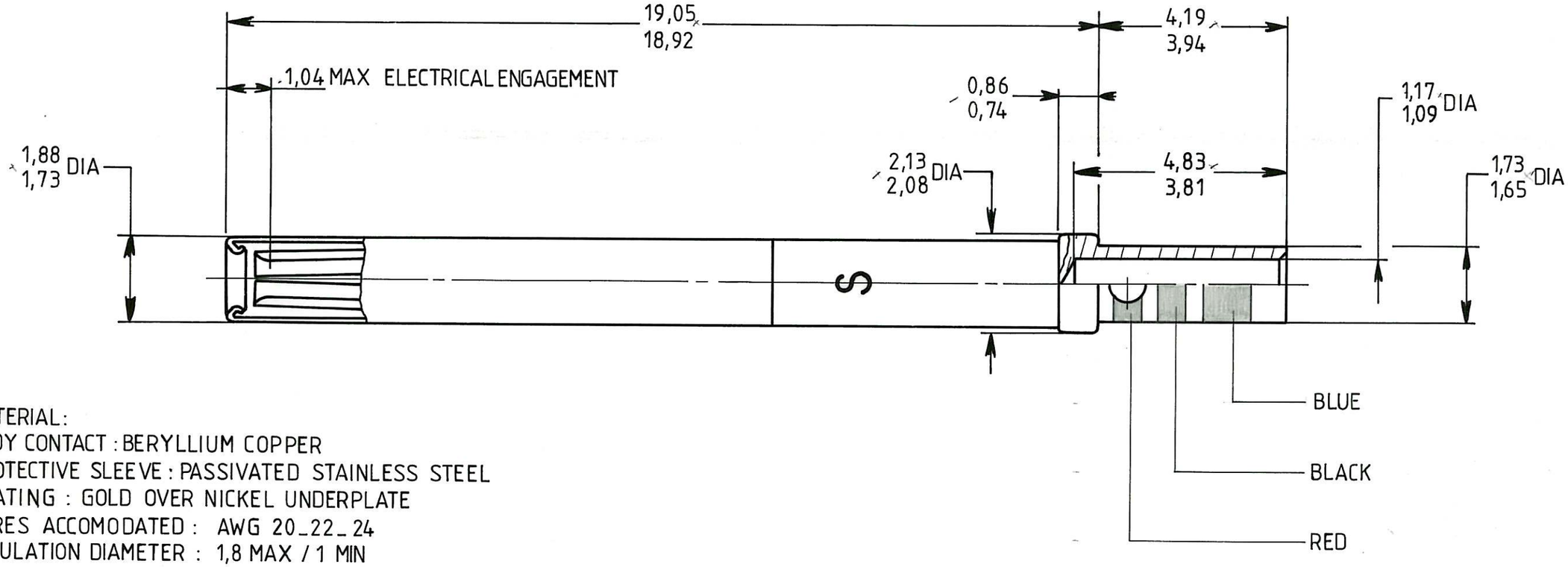

MATERIAL:
BODY CONTACT : BERYLLIUM COPPER
PROTECTIVE SLEEVE : PASSIVATED STAINLESS STEEL
PLATING : GOLD OVER NICKEL UNDERPLATE
WIRES ACCOMODATED : AWG 20_22_24
INSULATION DIAMETER : 1,8 MAX / 1 MIN
STRIP LENGTH : 4
TOOLING:
CRIMPING TOOL : M 22520/2_01
SELECTOR POSITION : 7 FOR AWG 20 _ 6 FOR AWG 22 _ 5 FOR AWG 24
POSITIONER : M 22520/2_08

IND	MODIFICATIONS	DATE	VISA	IND	MODIFICATIONS	DATE	VISA

CE DOCUMENT EST LA PROPRIÉTÉ DE LA STÉ SOGIE. IL NE PEUT ETRE REPRODUIT, NI COMMUNIQUÉ A DES TIERS SANS AUTORISATION ECRITE.

matière
traitement

RADIALL

DES. LE 20-1-88
NOM FALETTI
VERIF. LE
NOM

RUGO. GEN. ✓
ECH.

4083 - 7912